SEMA SOFTWARE

Verankerungen im CAD

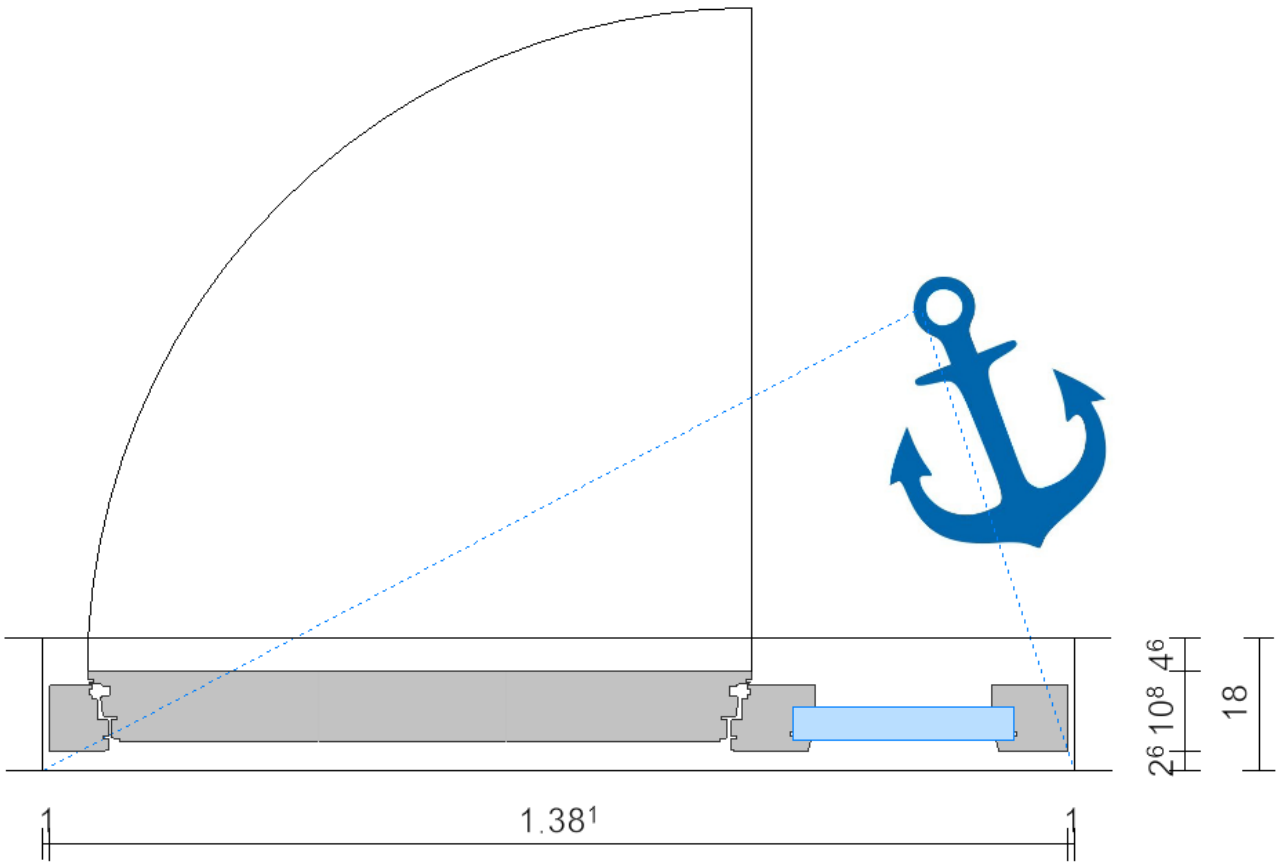

Copyright

Jede Vervielfältigung der Unterlagen sowie eines Teils oder der Gesamtheit der SEMA-Programme oder der Online Hilfe wird strafrechtlich verfolgt. Die vollständigen Rechte an dem Softwareprogramm, der Online Hilfe und der Unterlagen liegen bei der SEMA GmbH.

Der rechtmäßige Erwerb der Programmlizenz erlaubt die Nutzung der Programme/Online Hilfe analog der Benutzung eines Buches. Entsprechend der Unmöglichkeit, dass ein Buch zugleich an mehreren Orten von mehreren Personen gleichzeitig gelesen wird, darf das Installationsprogramm und die Gesamtheit der SEMA-Programme nicht gleichzeitig von verschiedenen Personen an verschiedenen Orten und auf verschiedenen Geräten benutzt werden. Wer diese Software außer zum eigenen Gebrauch auf DVD, Festplatte oder jegliches andere elektronische Medium überträgt macht sich strafbar.

Bitte beachten Sie, dass Ihre Lizenz mit Adresse und Nummer bei SEMA hinterlegt ist. Verhindern Sie, dass von Ihrer Programmlizenz unerlaubte Kopien erstellt werden! Denn diese hier angezeigte Adresse kann auch aus Kopien extrahiert werden, so dass wir immer den Besitzer des Orginals feststellen und gemäß dem Lizenzvertrag dafür haftbar machen können.

Verletzungen unseres Urheberrechts werden straf- und zivilrechtlich verfolgt!

© SEMA GmbH. Alle Rechte vorbehalten.

Einschränkung der Gewährleistung

Es wird keine Garantie für die Richtigkeit des Inhalts der Beschreibung der Software und der Online Hilfe übernommen. Da sich Fehler trotz aller Bemühungen nie vollständig vermeiden lassen, sind wir für Hinweise jederzeit dankbar.

Änderungen sind jederzeit ohne Angabe von Gründen möglich. Da unsere Programme mit jeder Version überarbeitet und zu Ihrem Nutzen verbessert werden, sind wir für Anregungen und Erweiterungsvorschläge von Ihrer Seite immer dankbar. So können auch Sie mit konstruktiver Kritik dieses Arbeitsmittel verbessern und weiterentwickeln!

Herausgeber:

SEMA GmbH
Computer Software und Hardware-Vertrieb
Salzstraße 25
D-87499 Wildpoldsried

Microsoft, MS-DOS, Windows und Internet Explorer sind eingetragenen Warenzeichen der Microsoft Corporation.

Der Internet Explorer wurde mit freundlicher Genehmigung der Microsoft Corporation zur Verfügung gestellt.

Vervielfältigung jeglicher Art oder Disassemblierung ist verboten.

Alle Rechte an diesem Softwareprodukt liegt bei der Microsoft Corporation.

Printed in Germany
Art. Nr. INSTR-CAD-ANCH-DE 07/2020

Inhaltsverzeichnis

1. Warum wird verankert? 4
2. Vorbereitung 4
2.1. Einsetzen eines bestehenden Bausteins 4
2.2. Entgruppieren 5
2.3. Einzeichnen einer temporären Wand 5
3. Verankerung einer zweiteiligen Tür 6
3.1. Beispiel 1 6
3.1.1 Bauteile gruppieren vor dem verankern 6
3.1.2 CAD Gruppe 1 verankern 6
3.1.3 CAD Gruppe 2 verankern 7
3.1.4 CAD Gruppe 3 verankern 7
3.1.5 Baustein kann über die Kopierfunktion getestet werden 8
3.1.6 Funktionalität überprüfen 9
3.1.7 Als Baustein definieren und in den Stammdaten ablegen 9
3.2. Beispiel 2 10
3.2.1 CAD Gruppe trennen 10
3.2.2 Mittelteil wieder anfügen 10
3.2.3 Überdeckungslinien einzeichnen 11
3.2.4 Bauteile gruppieren 12
3.2.5 CAD Gruppe 1 verankern 13
3.2.6 CAD Gruppe 2 verankern 14
3.2.7 CAD Gruppe 3 verankern 14
3.2.8 CAD Gruppe 4 verankern 15

1. Warum wird verankert?

Mit der Funktion Verankern kann man Bausteine so fixieren, dass diese auf Veränderungen von Bauteilen (z.B.: Wandbreite/Wandhöhe) reagieren und sich im Verhältnis richtig anpassen.

2. Vorbereitung

2.1. Einsetzen eines bestehenden Bausteins

- Über die Systemfunktion CAD Einsetzen unter Baustein wählen

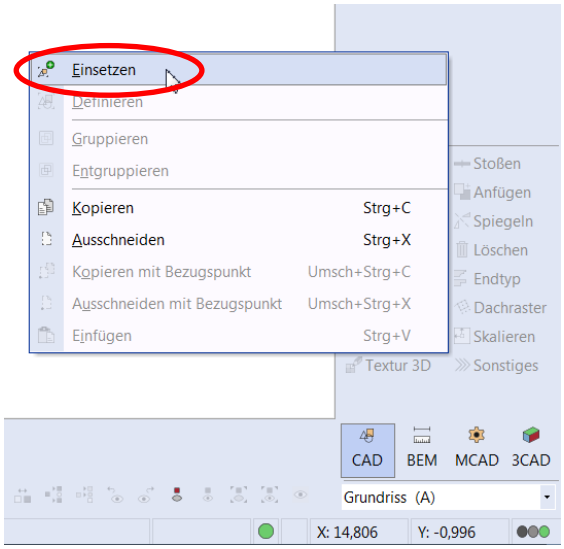

- Aus den Stammdaten den Baustein Zweiteilige Türe auswählen

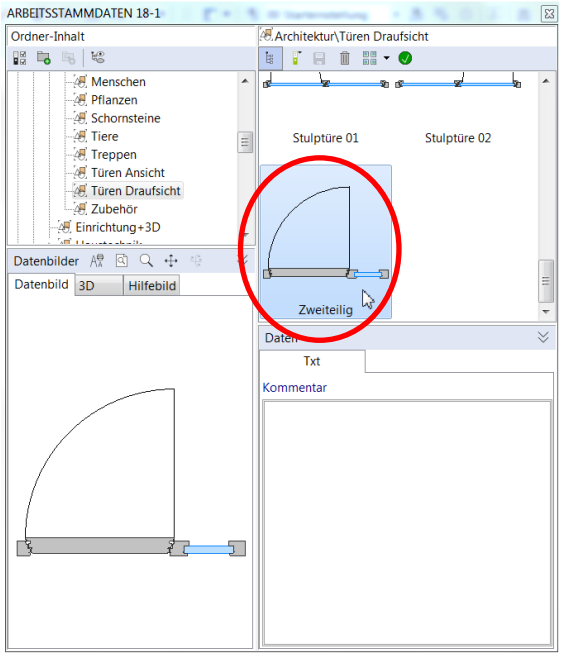

2.2. Entgruppieren

- Baustein markieren und über Baustein diesen entgruppieren

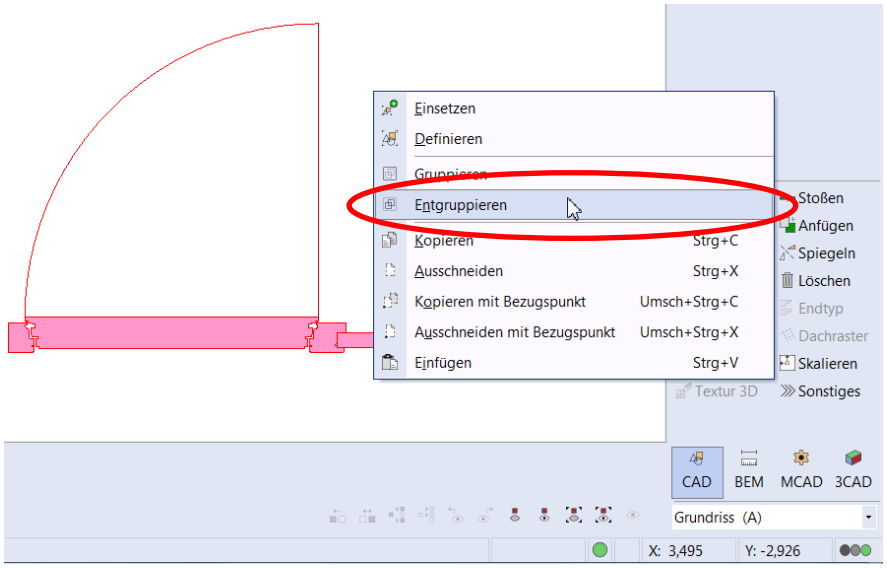

2.3. Einzeichnen einer temporären Wand

- Temporäre Wand einzeichnen um dort die Ankerpunkte zu setzen

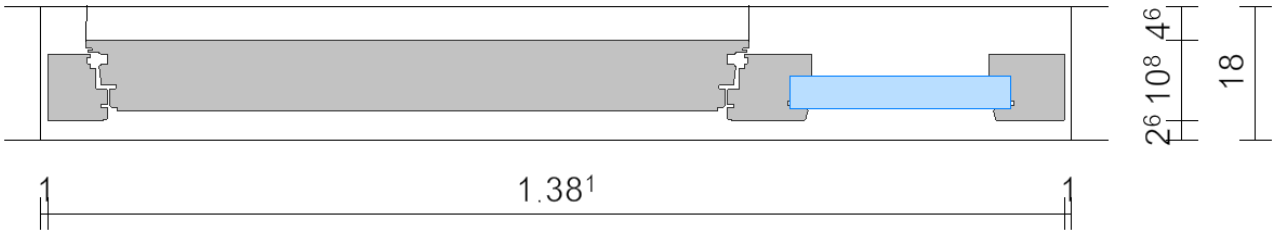

3. Verankerung einer zweiteiligen Tür

3.1. Beispiel 1

- In diesem Beispiel werden die Ankerpunkte so gesetzt, dass bei Änderung des Bauteils sich die Scheibenbreite ändert, jedoch bleibt die Öffnungsbreite der Tür konstant.

3.1.1 Bauteile gruppieren vor dem verankern

- Einzelne CAD Elemente müssen vor dem verankern immer erst gruppiert werden (Bild)

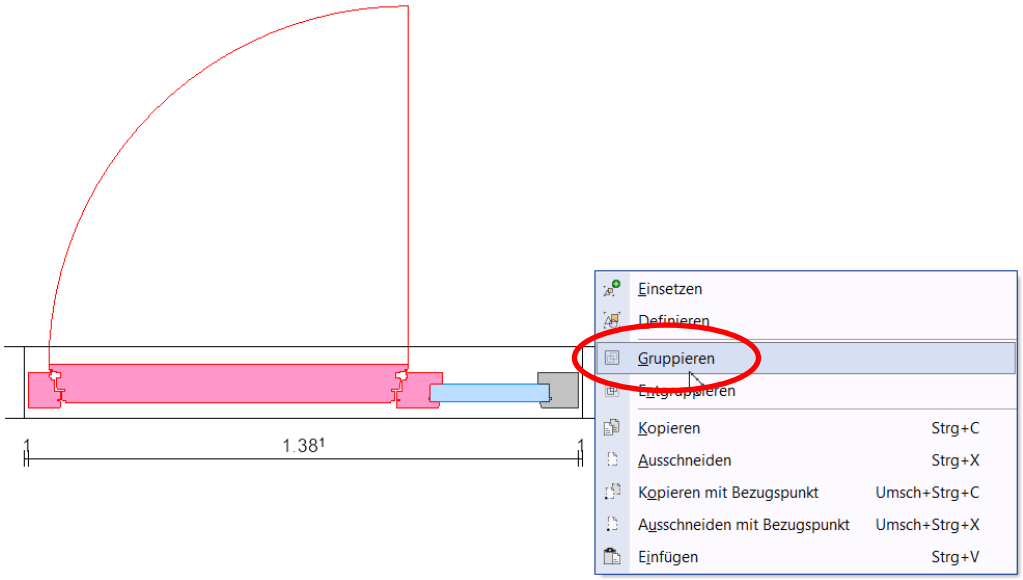

3.1.2 CAD Gruppe 1 verankern

- CAD Gruppe markieren und über Sonstiges die Option „1 Ankerpunkt“ auswählen
- Ankerpunkt wie auf dem Bild setzen

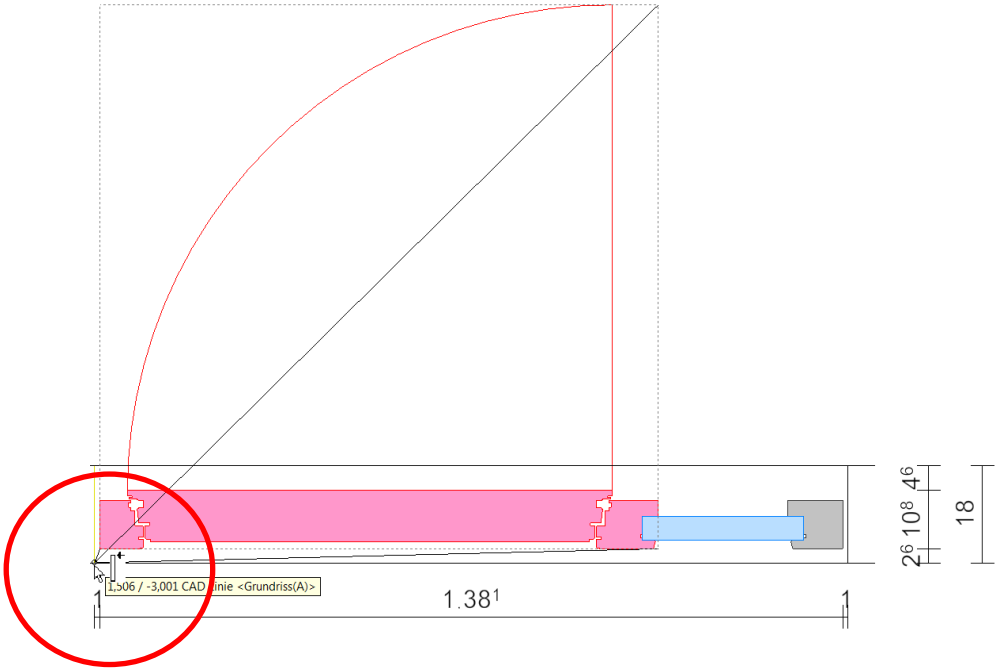

3.1.3 CAD Gruppe 2 verankern

- CAD Gruppe markieren und über Sonstiges die Option „1 Ankerpunkt“ auswählen
- Ankerpunkt wie auf dem Bild setzen

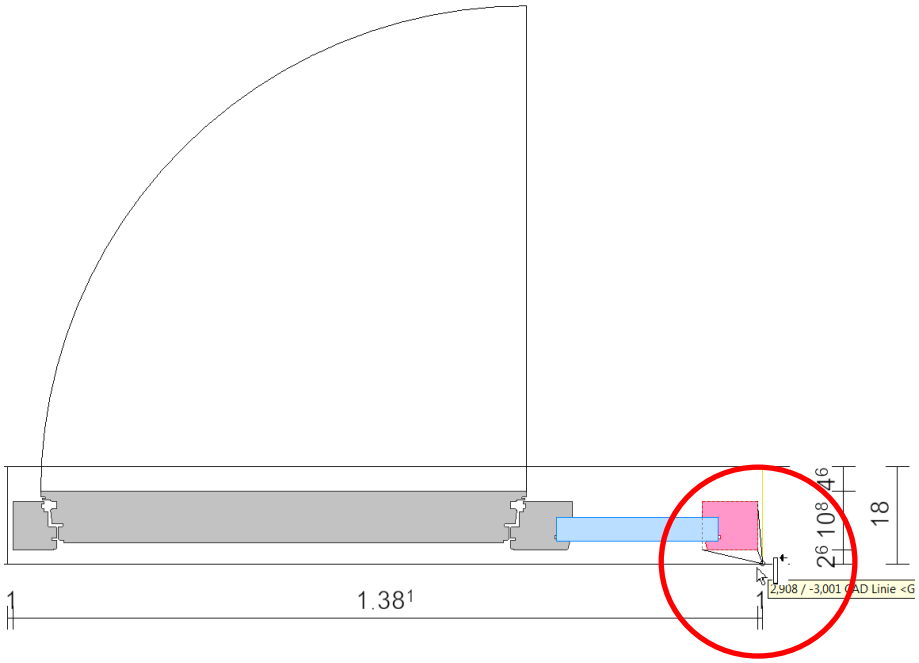

3.1.4 CAD Gruppe 3 verankern

- CAD Gruppe markieren und über Sonstiges die Option „2 Ankerpunkt“ auswählen
- Ankerpunkte wie auf dem Bild setzen

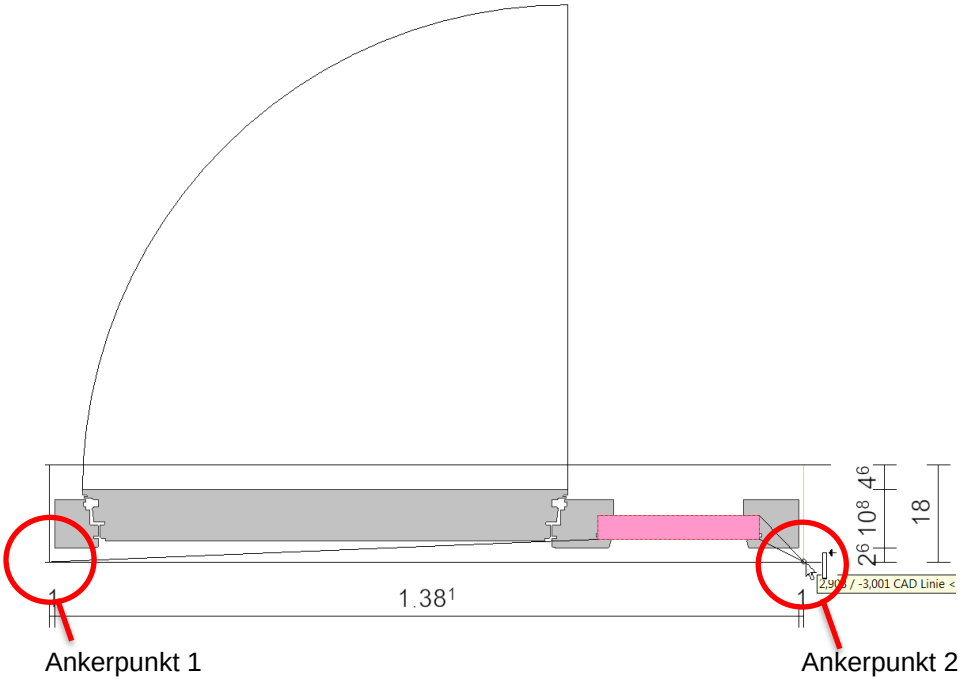

3.1.5 Baustein kann über die Kopierfunktion getestet werden

- Über Baustein, Kopieren mit Bezugspunkt auswählen

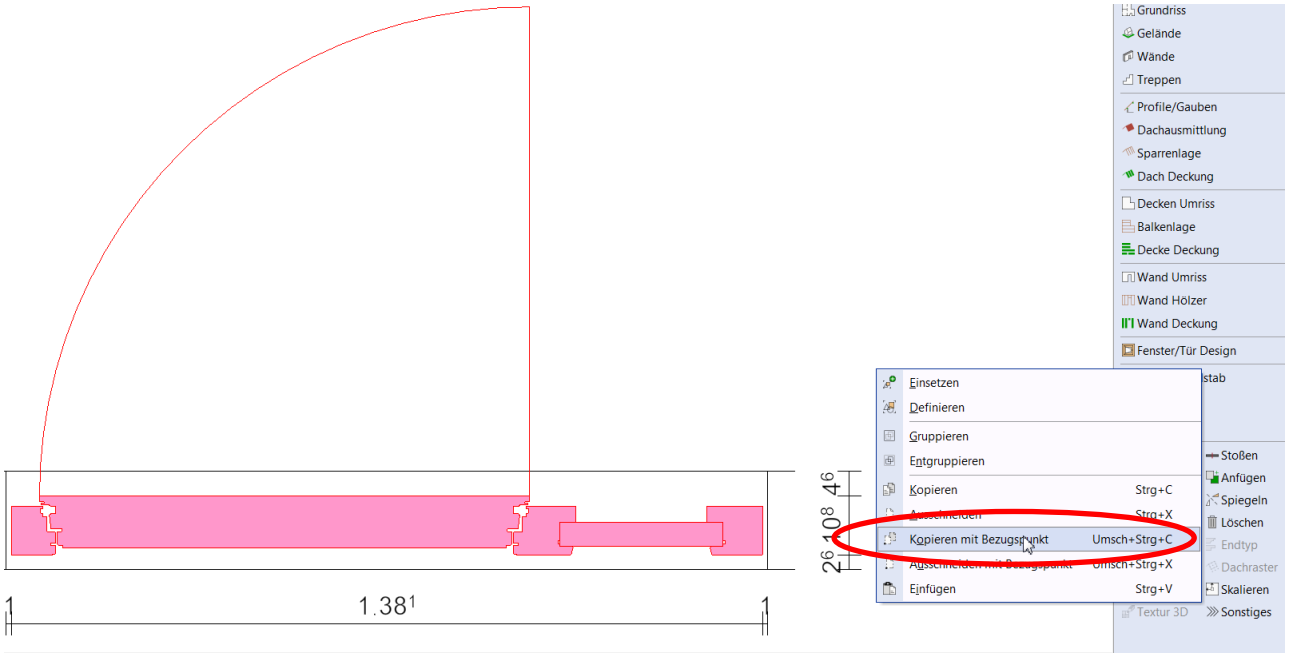

- Mit Hilfe der dritten Instanz folgende Bezugspunkte auswählen (Siehe Bild) und mit OK bestätigen

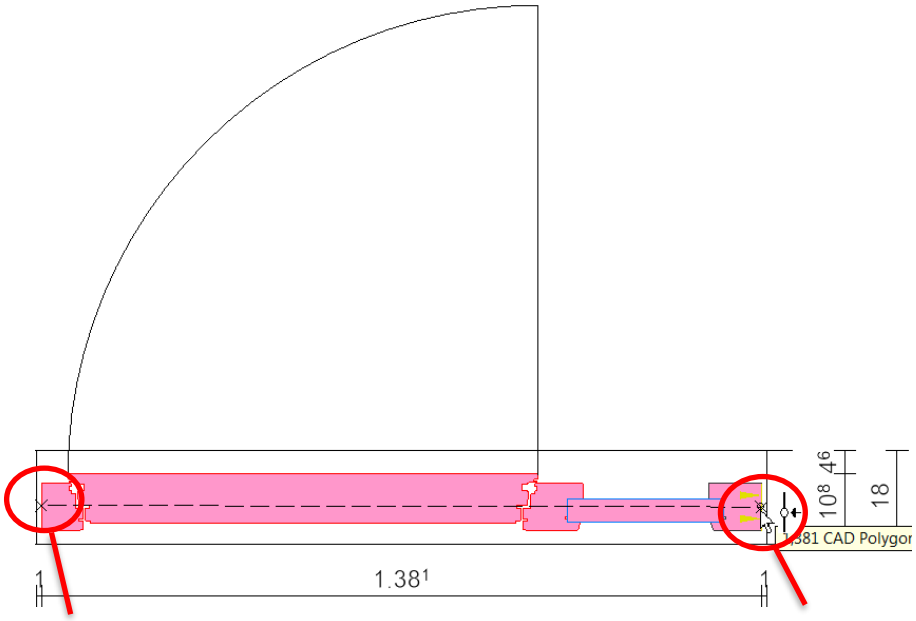

Bezugspunkt 1 Bezugspunkt 2

3.1.6 Funktionalität überprüfen

- Über Baustein/Einfügen (Strg+V) den Baustein einfügen und auf seine Funktionalität prüfen

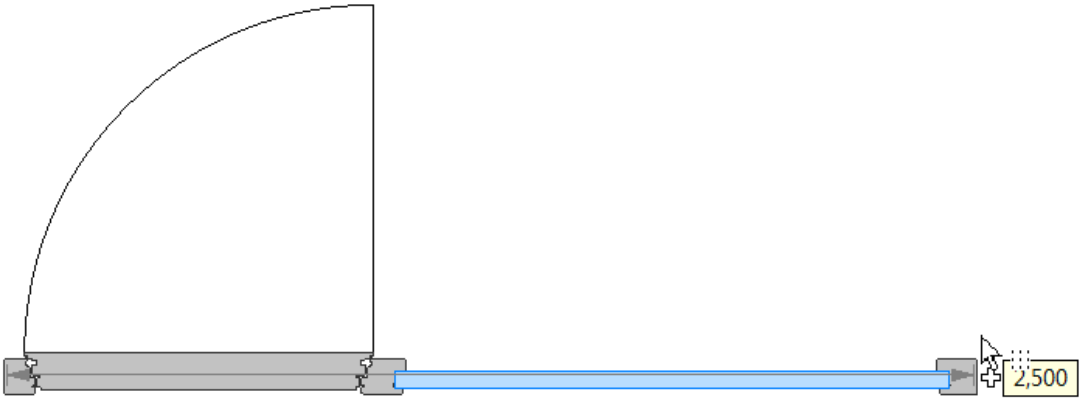

3.1.7 Als Baustein definieren und in den Stammdaten ablegen

- Über Baustein, Definieren den neuen Baustein abspeichern
- Die Bezugspunkte wie zuvor beschrieben wählen und mit OK bestätigen

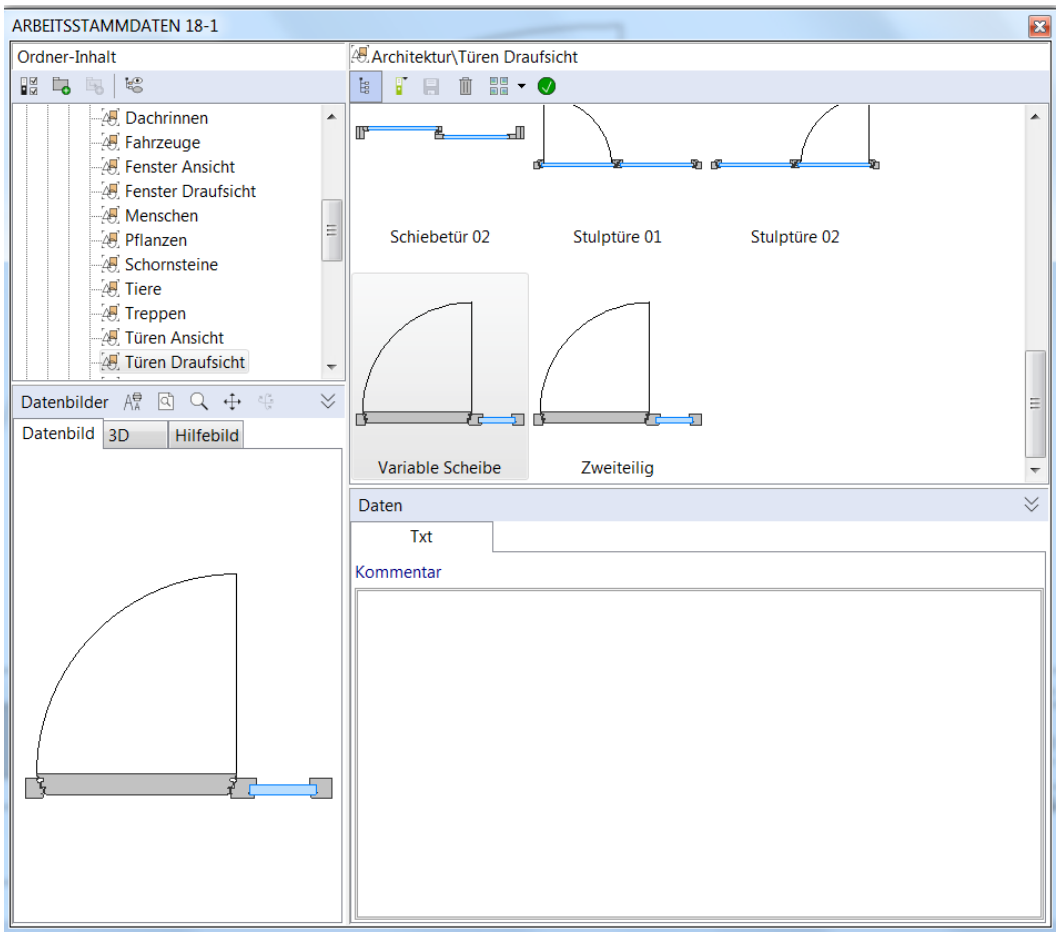

3.2. Beispiel 2

- In diesem Beispiel werden die Ankerpunkte so gesetzt, dass bei Änderung des Bauteils sich die Öffnungsbreite der Tür ändert, jedoch bleibt die Scheibenbreite konstant
- Kapitel 2 wiederholen

3.2.1 CAD Gruppe trennen

- CAD Gruppe muss getrennt werden um einer Verziehung der Profilköpfe entgegenzuwirken
- Gruppe markieren und über den Befehl Stanzen zwei Teile herausstanzen
- Über Baustein die CAD Gruppe entgruppieren

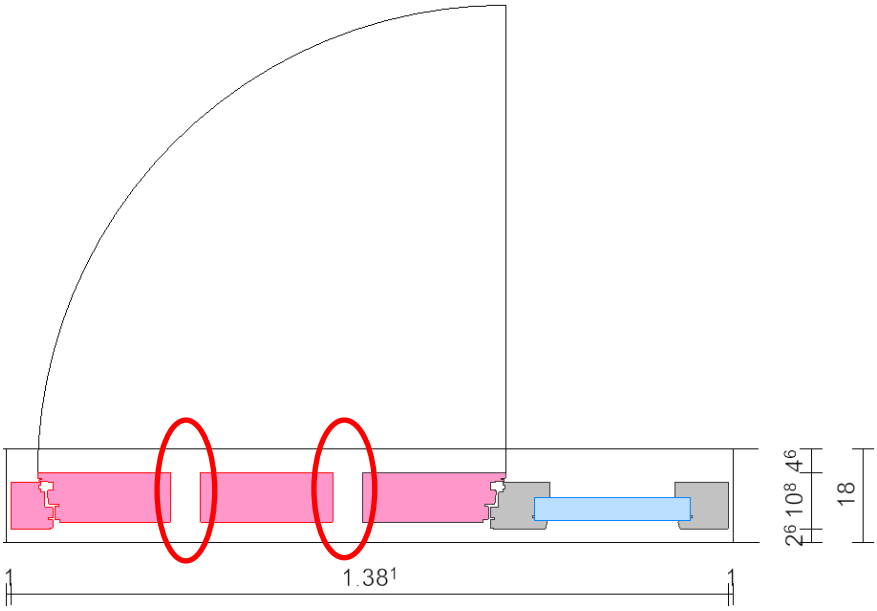

3.2.2 Mittelteil wieder anfügen

- Über die Funktion Anfügen die äußeren Teile bis zum Mittelteil verlängern

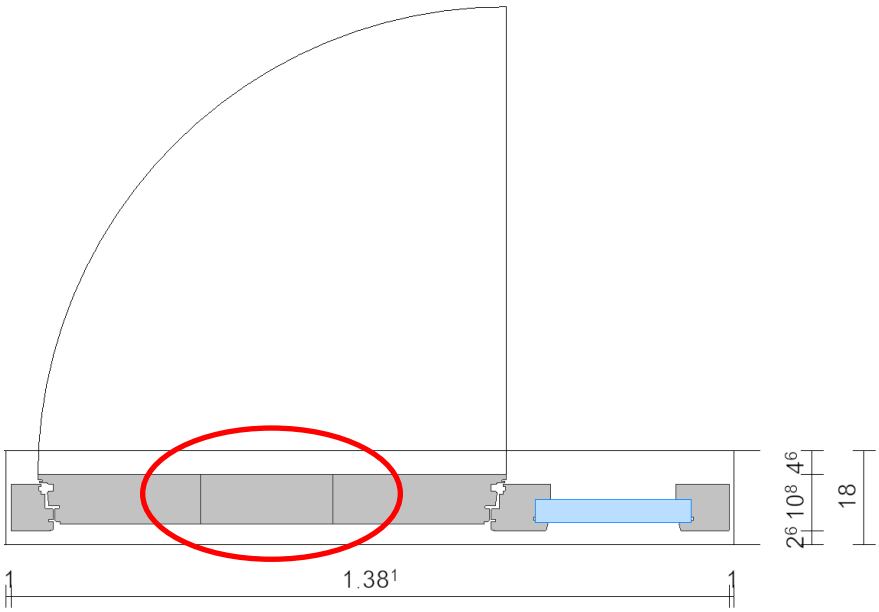

3.2.3 Überdeckungslinien einzeichnen

- Links und rechts vom mittleren Teil sollten Überdeckungslininen eingezeichnet werden um eine optimale Darstellung zu erhalten
- Hierzu in der Funktion CAD folgende Einstellungen auswählen (Bild)

- Schnittkantenlinie überzeichnen

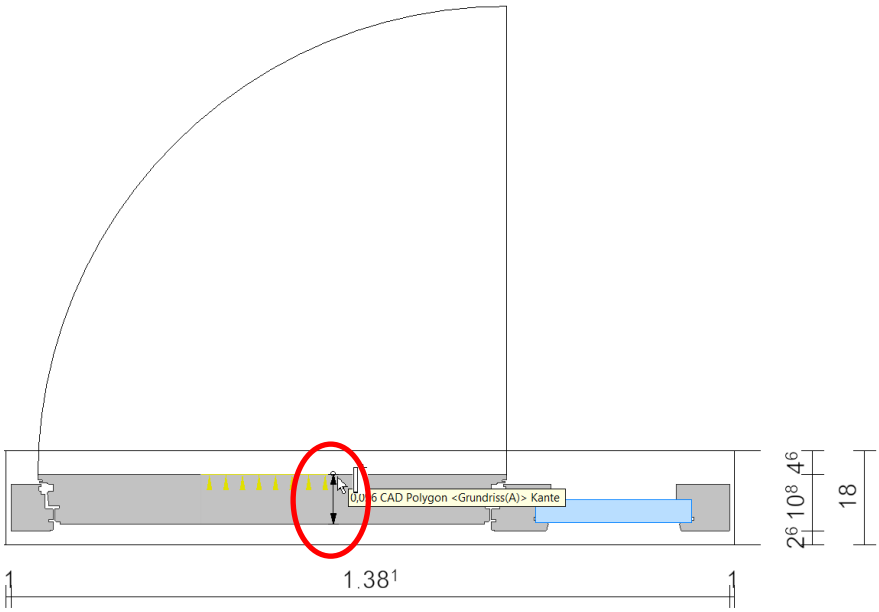

3.2.4 Bauteile gruppieren

- CAD Linien und das mittlere CAD Polygon markieren und gruppieren

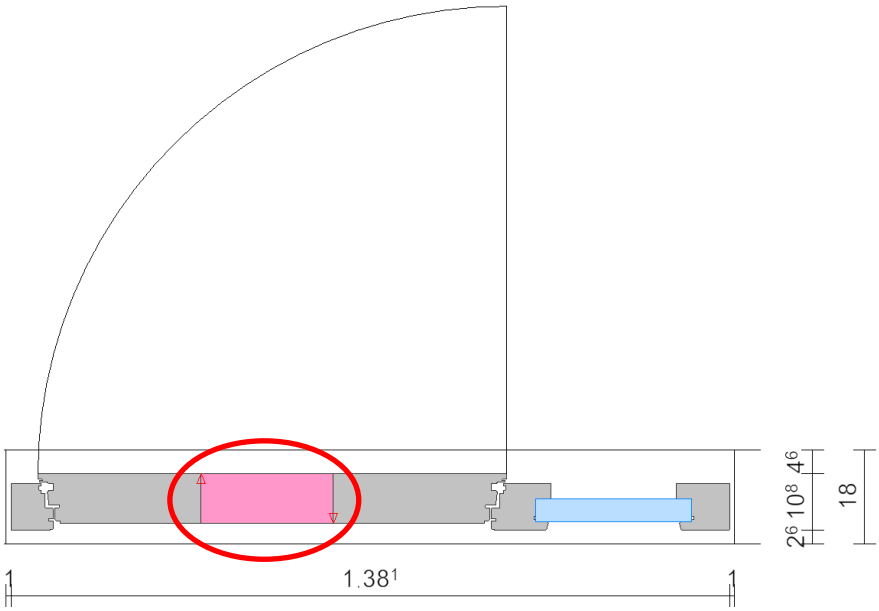

- CAD Elemente markieren und über Baustein gruppieren

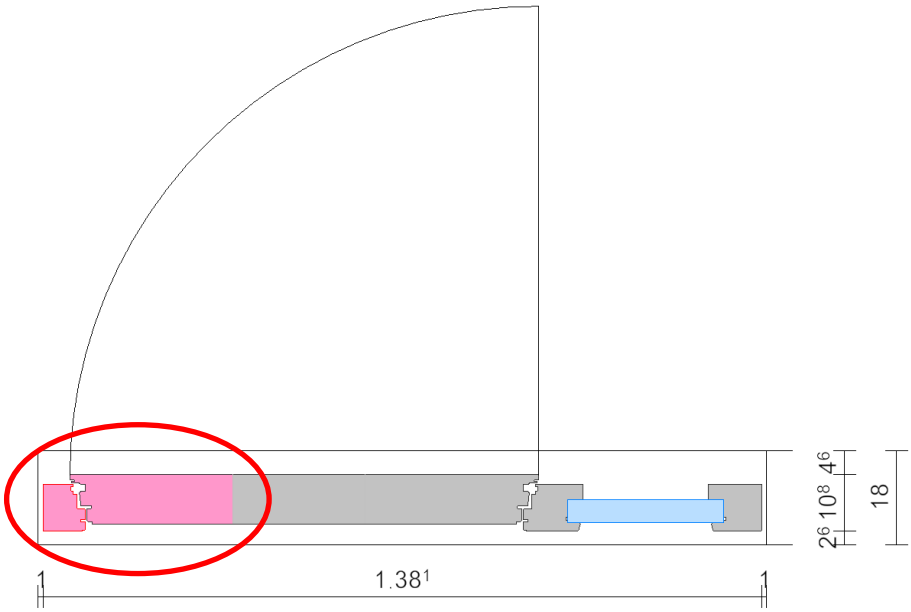

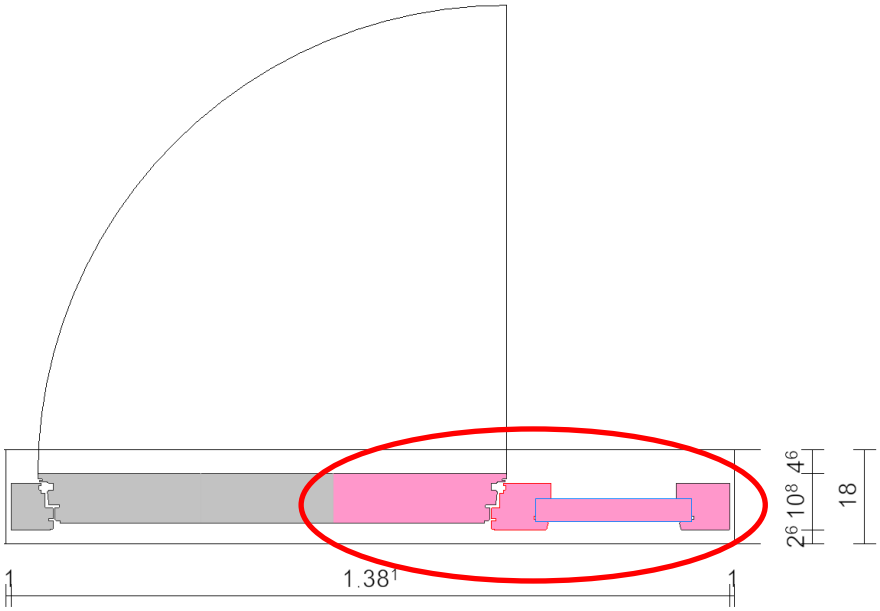

3.2.5 CAD Gruppe 1 verankern

- CAD Gruppe markieren und über Sonstiges die Option „2 Ankerpunkte“ auswählen
- Ankerpunkte wie auf dem Bild setzen

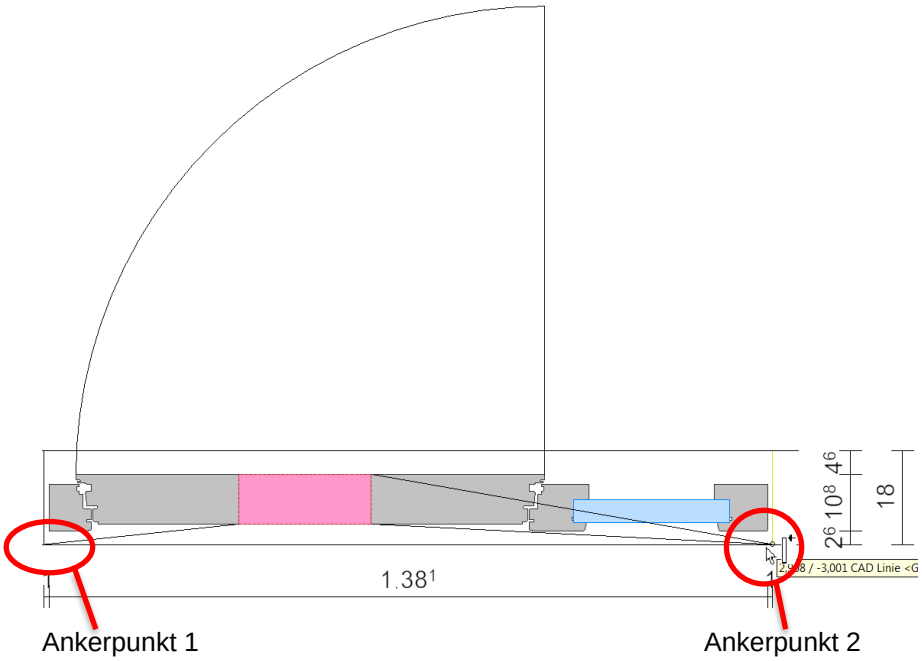

3.2.6 CAD Gruppe 2 verankern

- CAD Gruppe markieren und über Sonstiges die Option „1 Ankerpunkt“ auswählen
- Ankerpunkt wie auf dem Bild setzen

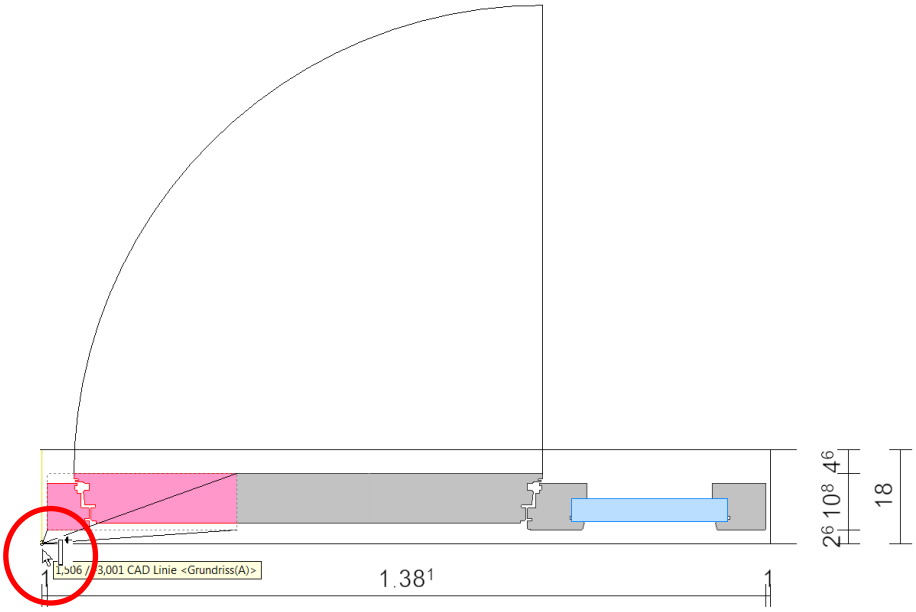

3.2.7 CAD Gruppe 3 verankern

- CAD Gruppe markieren und über Sonstiges die Option „1 Ankerpunkt“ auswählen
- Ankerpunkt wie auf dem Bild setzen

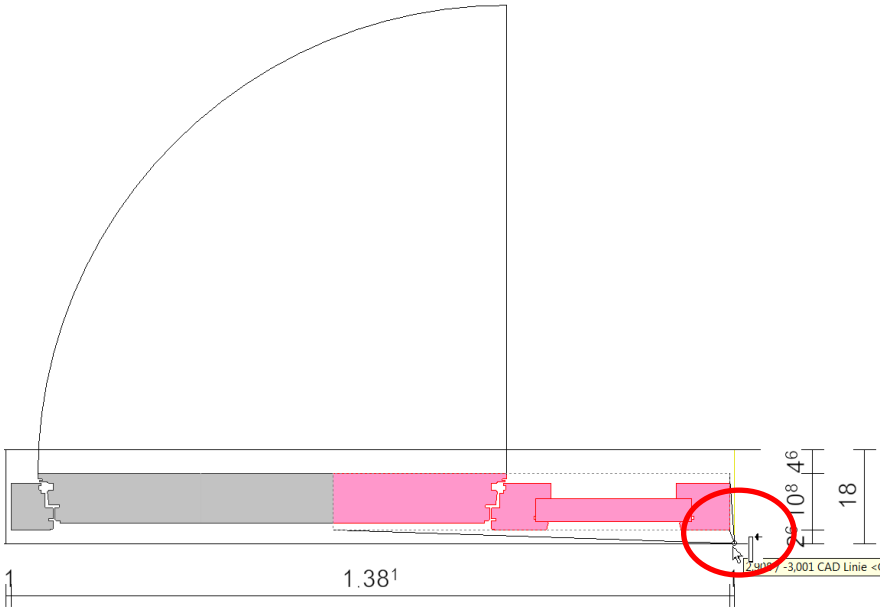

3.2.8 CAD Gruppe 4 verankern

- CAD Gruppe markieren und über Sonstiges die Option „2 Ankerpunkte“ auswählen
- Ankerpunkte wie auf dem Bild setzen

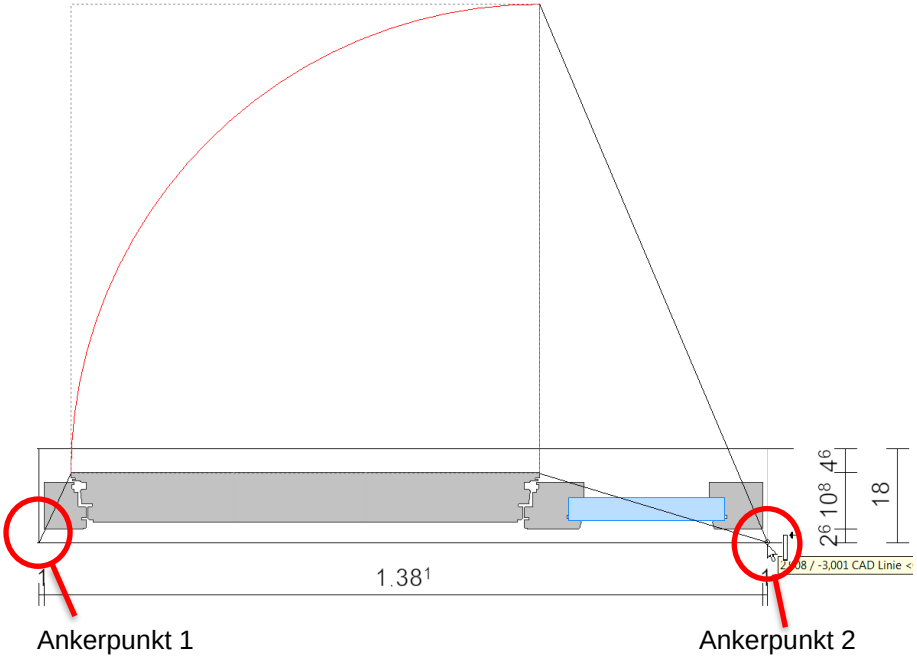

- Funktionalität überprüfen
- Als Baustein definieren und in den Stammdaten ablegen

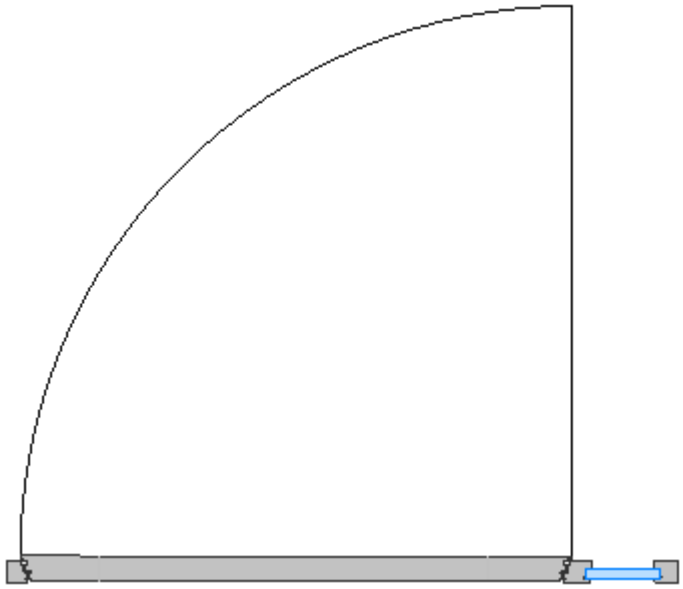

Es wird empfohlen das Verankern an eigenen Beispielen zu üben, da verschiedene Vorgehensweisen möglich sind!